ԴԻԱՖՐԱԳՄԱ ԴՄ-2

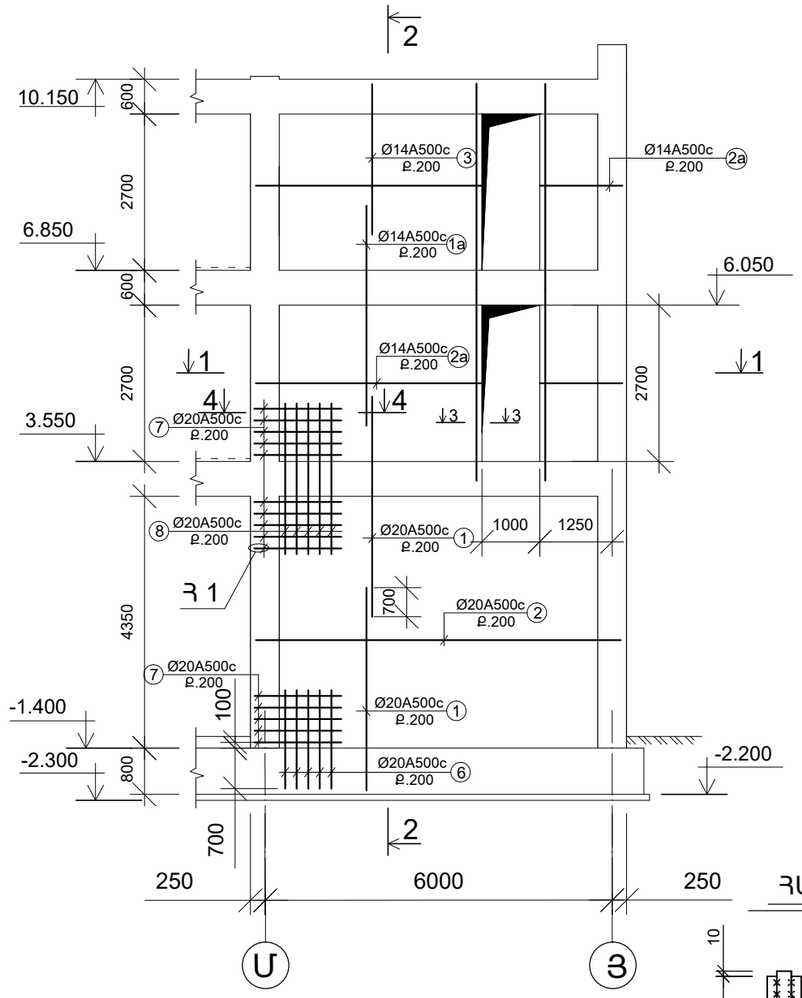

ՀԱՆԳՈՒՅՑ 1

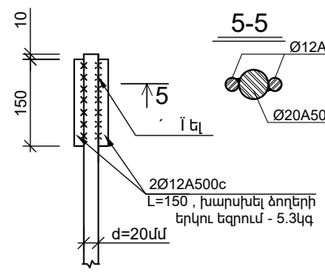

5-5

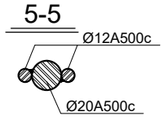

ԿՏՐՎԱԾՔ 1-1: Մ.1:50

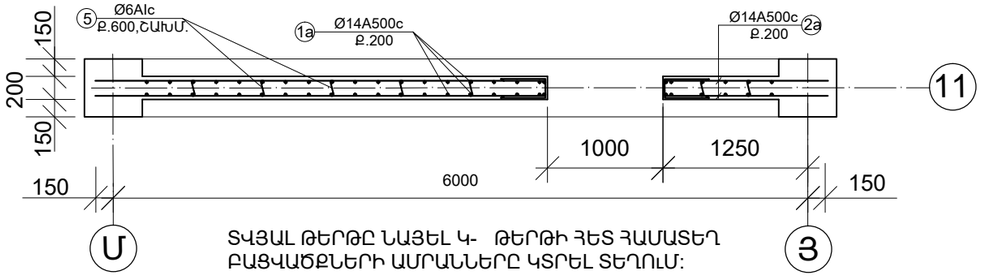

ՏՎՅԱԼ ԹԵՐԹԸ ՆԱՅԵԼ Կ- ԹԵՐԹԻ ՀԵՏ ՀԱՄԱՏԵՂ
ԲԱՑՎԱԾՔՆԵՐԻ ԱՄՐԱՆՆԵՐԸ ԿՏՐԵԼ ՏԵՂՈՒՄ:

ԿՏՐՎԱԾՔ 2-2: Մ.1:50

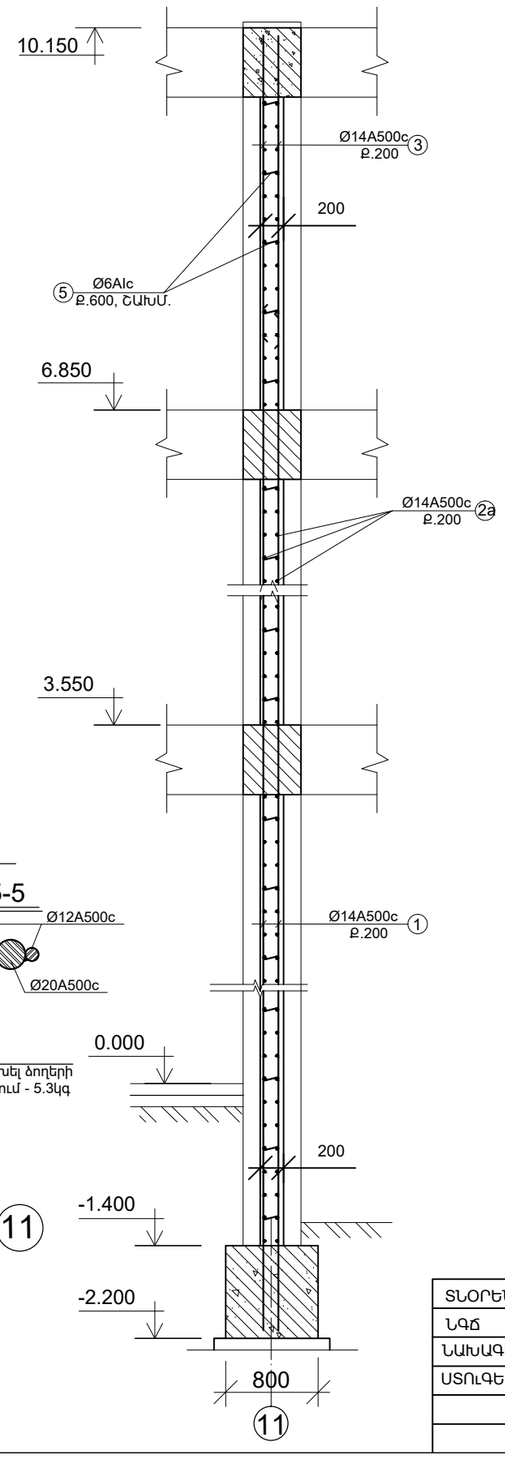

ՄԱՍՆԱԳԻՐ ՄԵԿ ԷԼԵՄԵՆՏԻ ՀԱՄԱՐ

ՖՈՐՄ ԳՈՏԻ		ԴԻՐՔ	ՆՇԱՆԱԿՈՒՄ	ԱՆՎԱՆՈՒՄ	ՔԱՆԱԿ (հատ)	ՁԱՆԳ. (կգ)	ԾԱՆՈԹ.
				ԴԻԱՖՐԱԳՄԱ ԴՄ-2 ՄԱՆՐԱՄԱՆՆԵՐ			
		1		Ø20A500c, L=3800	112	9.37	1049.4կգ
		1a		Ø14A500c, L=3700	50	4.47	223.5կգ
		2		Ø20A500c, L=6300	44	15.5	682.0կգ
		2a		Ø14A500c, L=6300	54	7.61	410.9կգ
		3		Ø14A500c, L=2600	45	3.14	141.3կգ
		4		Ø14A500c, L=1070	55	1.3	71.5կգ
		5		Ø6AIc, L=220	66	0.044	3.0կգ
		6		Ø20A500c, L=1700	10	4.19	41.9կգ
		7		Ø20A500c, L=1500	30	3.7	111.0կգ
		8		Ø20A500c, L=2600	10	6.41	64.1կգ
				ՆՅՈՒԹԻ ԾԱԽՍԸ ԲԵՏՈՆ B25 ԴԱՍԻ			10.0մ

ԴԻՐՔ	ԷՍԿԻԶ
4	450, 170, 450
5	220

ԿՏՐՎԱԾՔ 3-3: Մ.1:10

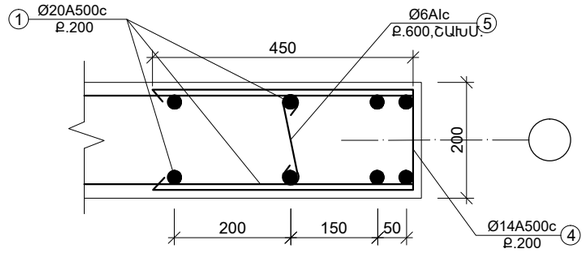

ԿՏՐՎԱԾՔ 4-4: Մ.1:20

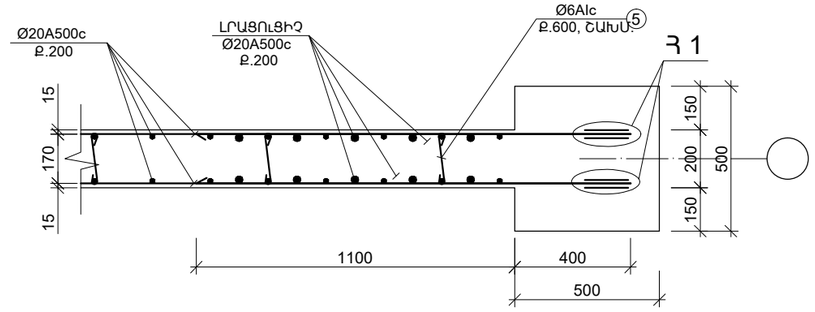

ՏՇՕՐԵՆ	Մ. ՀՈՒՍՆՅԱՆ		ԵՐԵՎԱՆԻ ԹԻՎ 153 ԴՊՐՈՑ
ՆԳԾ	Մ. ՀՈՒՍՆՅԱՆ		
ՆԱԽԱԳԾԵՑ	Ն. ՆՇԱՆՅԱՆ		ԿՈՆՍՏՐՈՒԿՏՈՐԱԿԱՆ ՄԱՍ
ՍՏՈՒԳԵՑ	Ն. ՍՏԵՓԱՆՅԱՆ		
			ԴԻԱՖՐԱԳՄԱ ԴՄ-2:

ՓՈՒԼ	ԹԵՐԹ	ԹԵՐԹԵՐ
ԱՆ	Կ - 75	117

«ՄԱՌԱ ԵՎ ԴՈՒՍՏՐԵՐ» ՍՊԸ